Röben
CERAMIKA BUDOWLANA

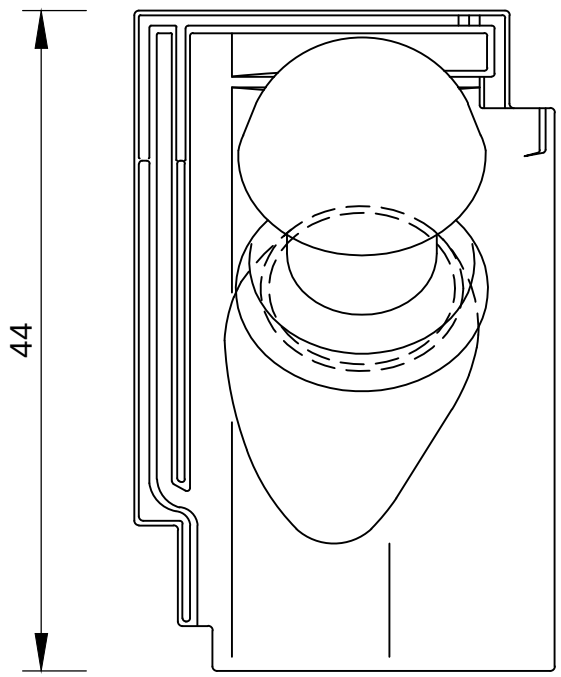

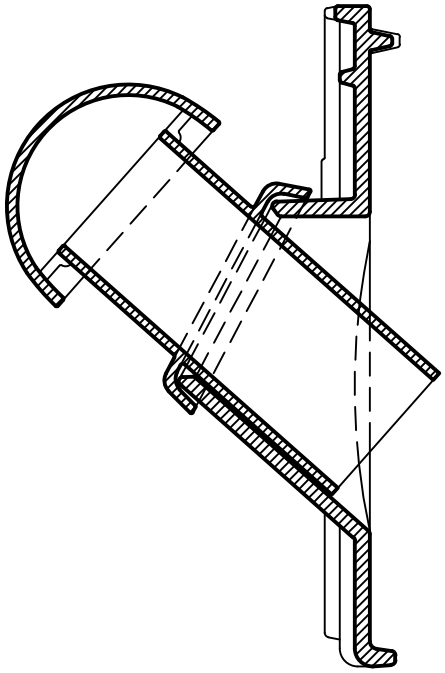

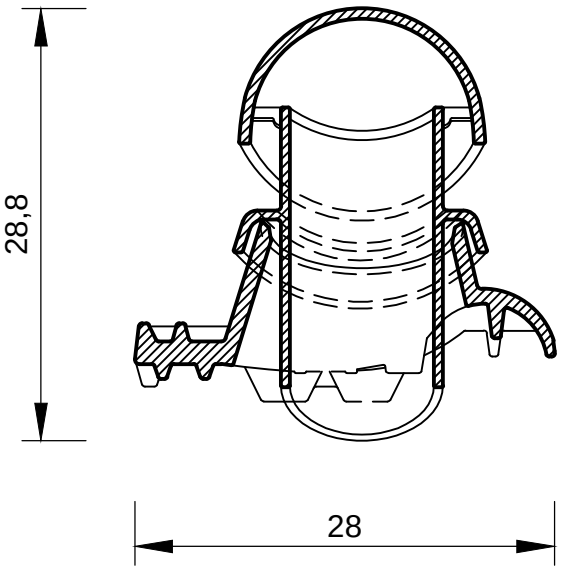

Dachówka Bornholm - kominek odpowietrzający

skala 1:5