Röben
CERAMIKA BUDOWLANA

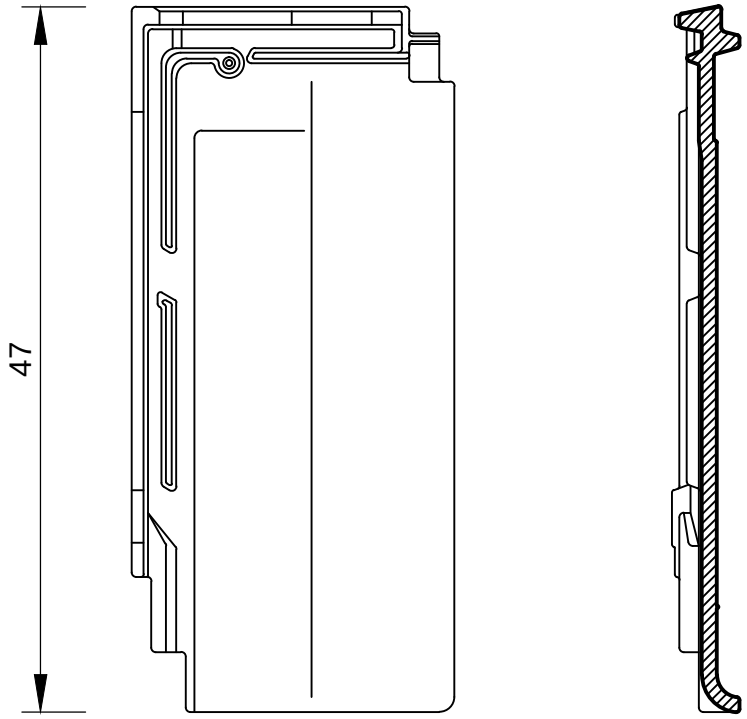

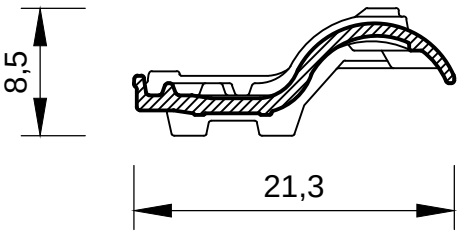

Dachówka MONZAplus - połówkowa

skala 1:5