Röben
CERAMIKA BUDOWLANA

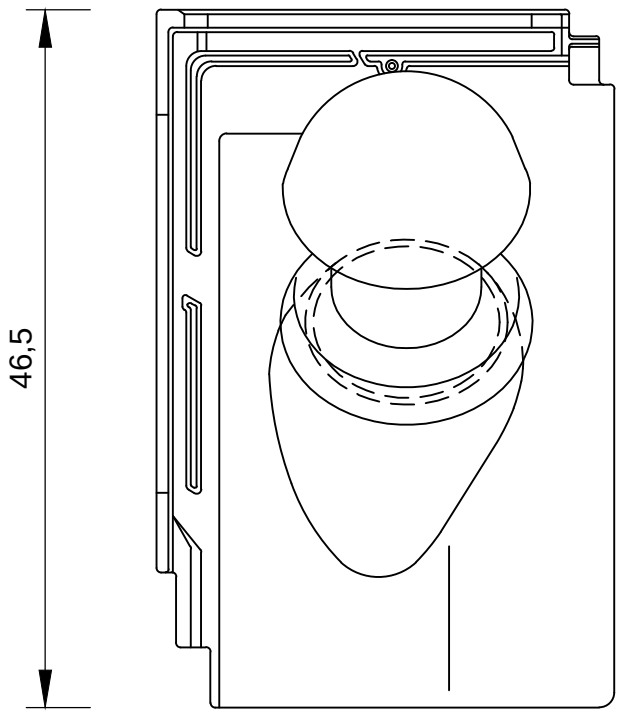

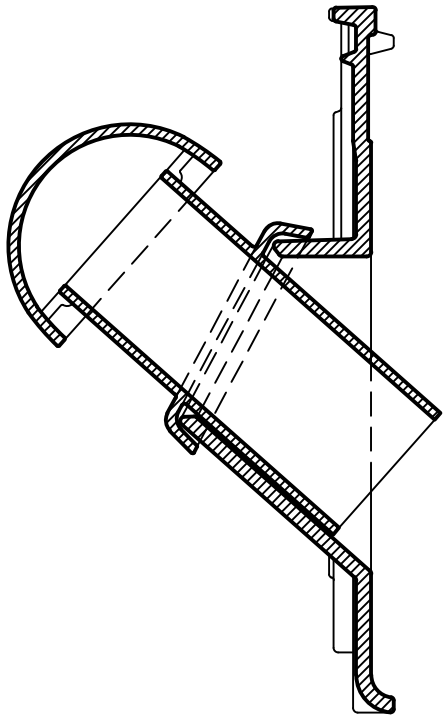

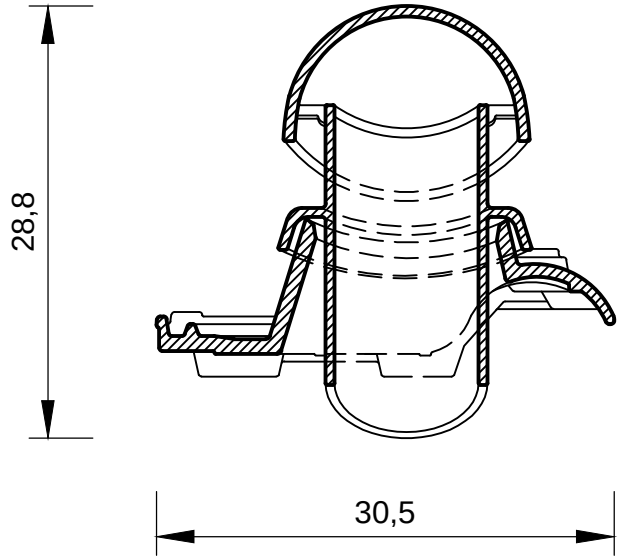

Dachówka MONZAplus - kominek odpowietrzający

skala 1:5