Röben
CERAMIKA BUDOWLANA

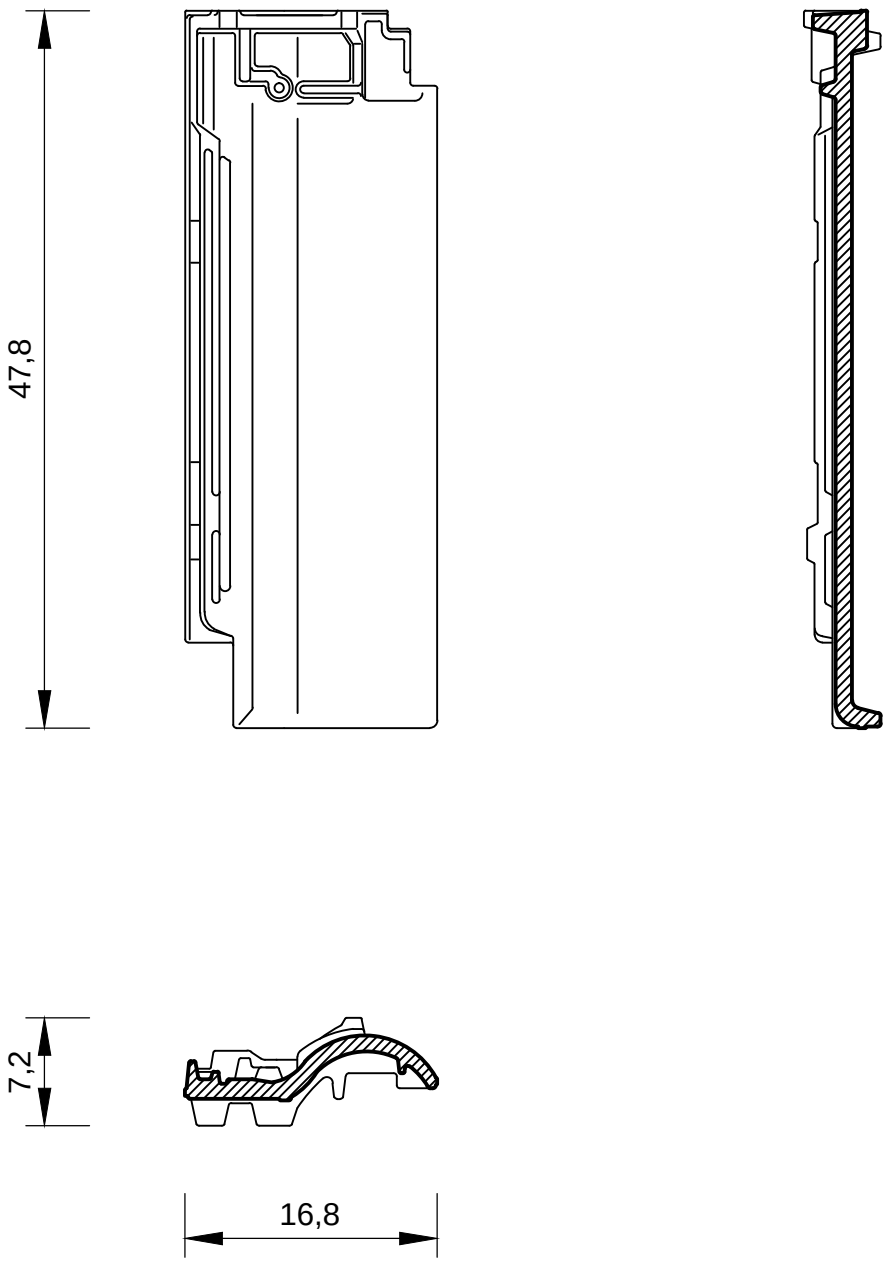

Dachówka Piemont - połówkowa

skala 1:5