Röben
CERAMIKA BUDOWLANA

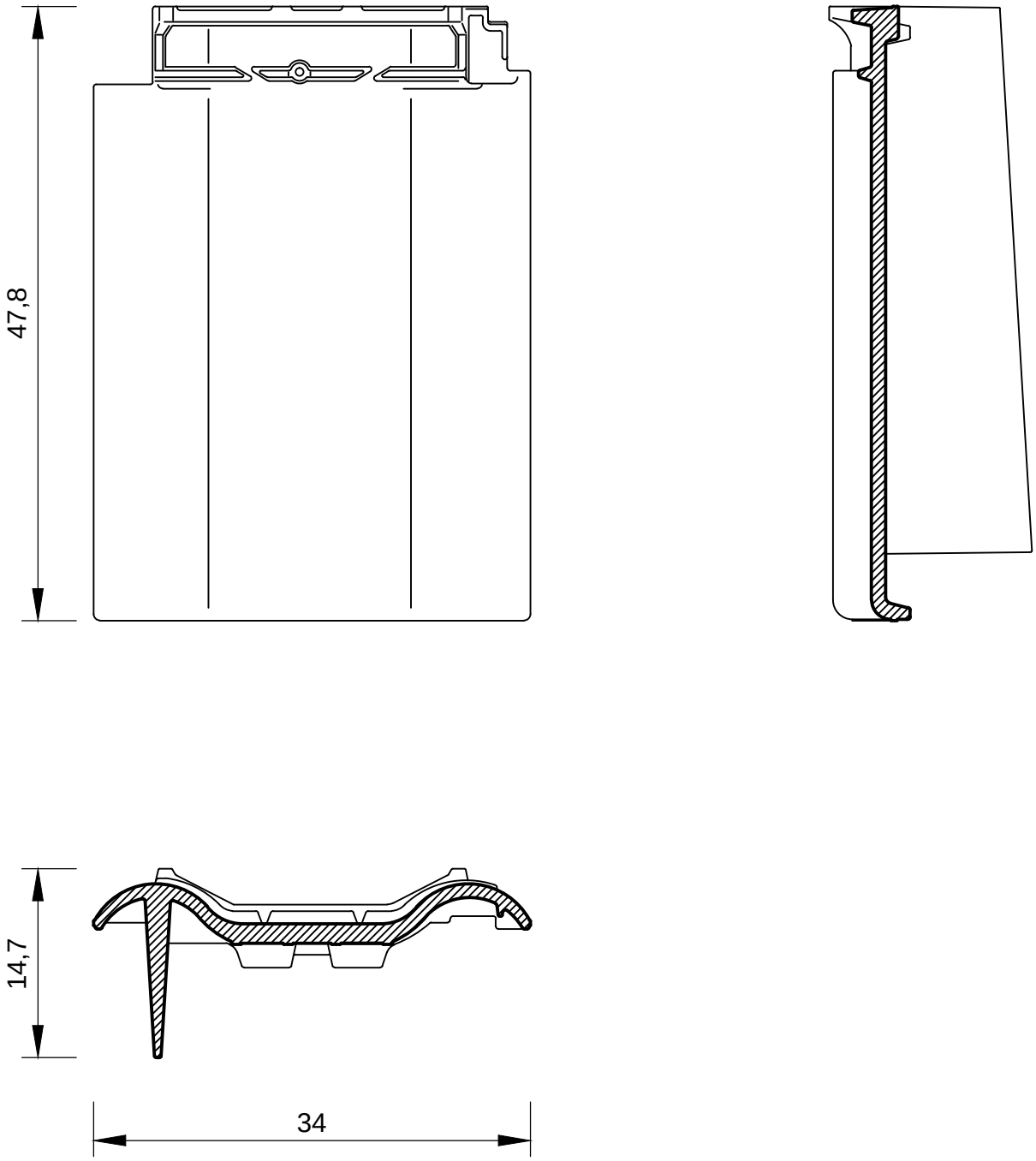

Dachówka Piemont - skrajna lewa

skala 1:5